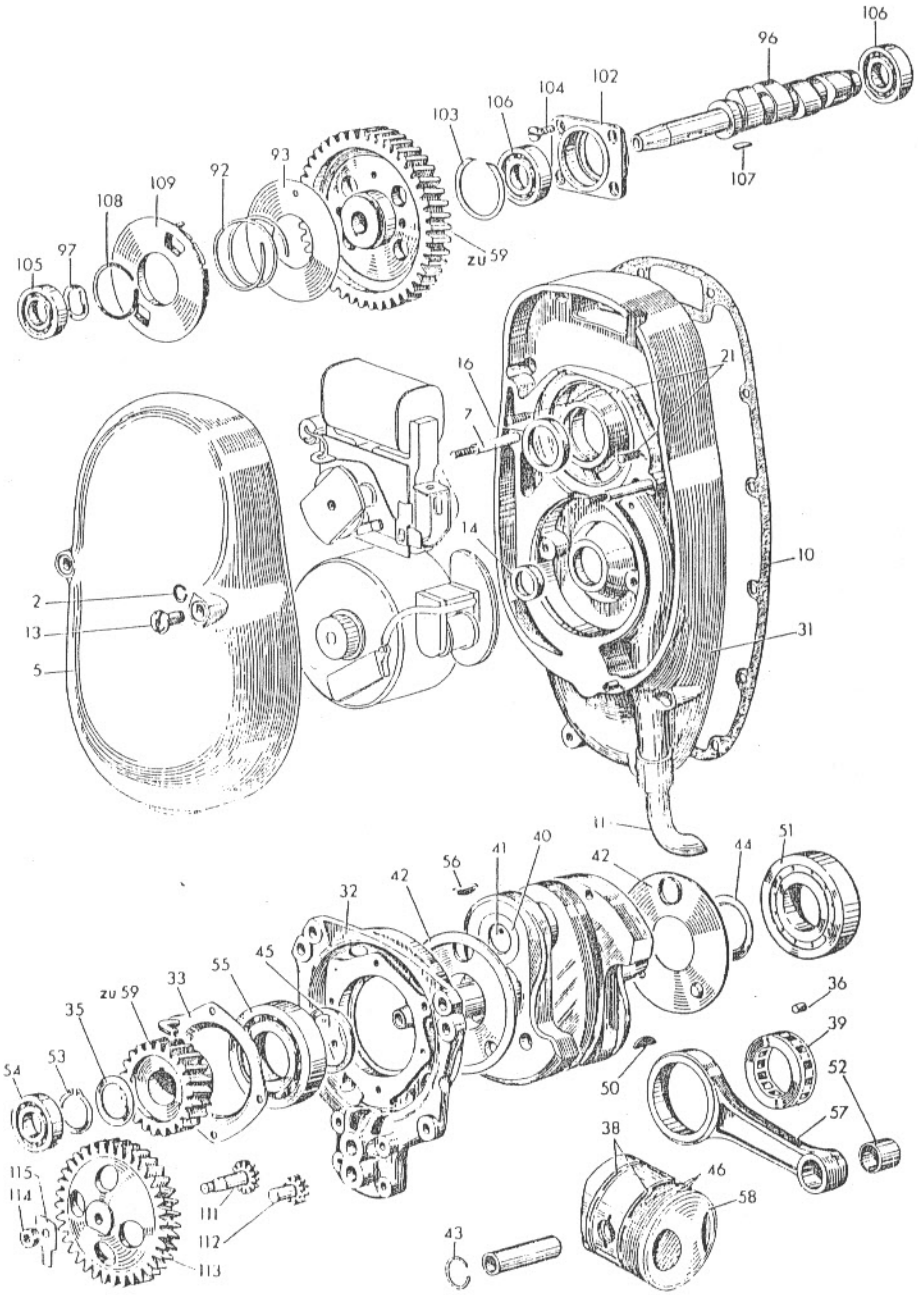
106
96
104
102
106
103
107
92
93
109
108
105
97
zu 59
16
21
7
14
10
2
13
5
31
11
44
51
56
41
40
42
42
32
45
55
33
zu 59
35
54
53
36
39
50
52
57
38
46
58
115
114
111
112
113
43

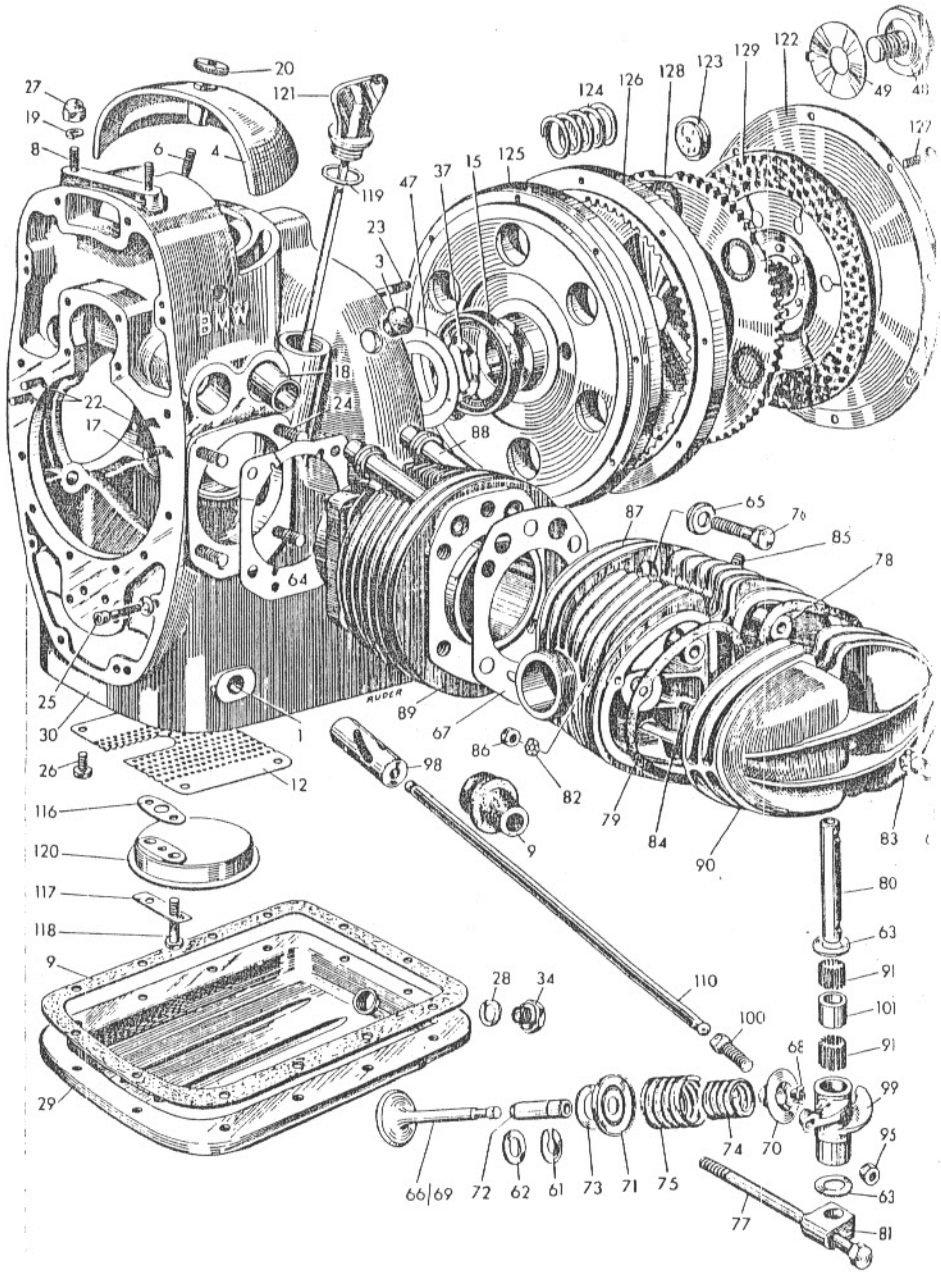
20
121
27
19
8
6
4
119
124
126
128
123
129
122
49
48
127
47
37
15
125
23
3
BMW
18
22
17
24
88
65
76
87
85
78
64
25
30
26
1
12
89
67
86
82
98
9
79
84
90
83
116
120
117
118
9
80
63
91
101
91
99
95
63
81
110
100
28
34
29
66/69
72
62
61
73
71
75
74
70
77

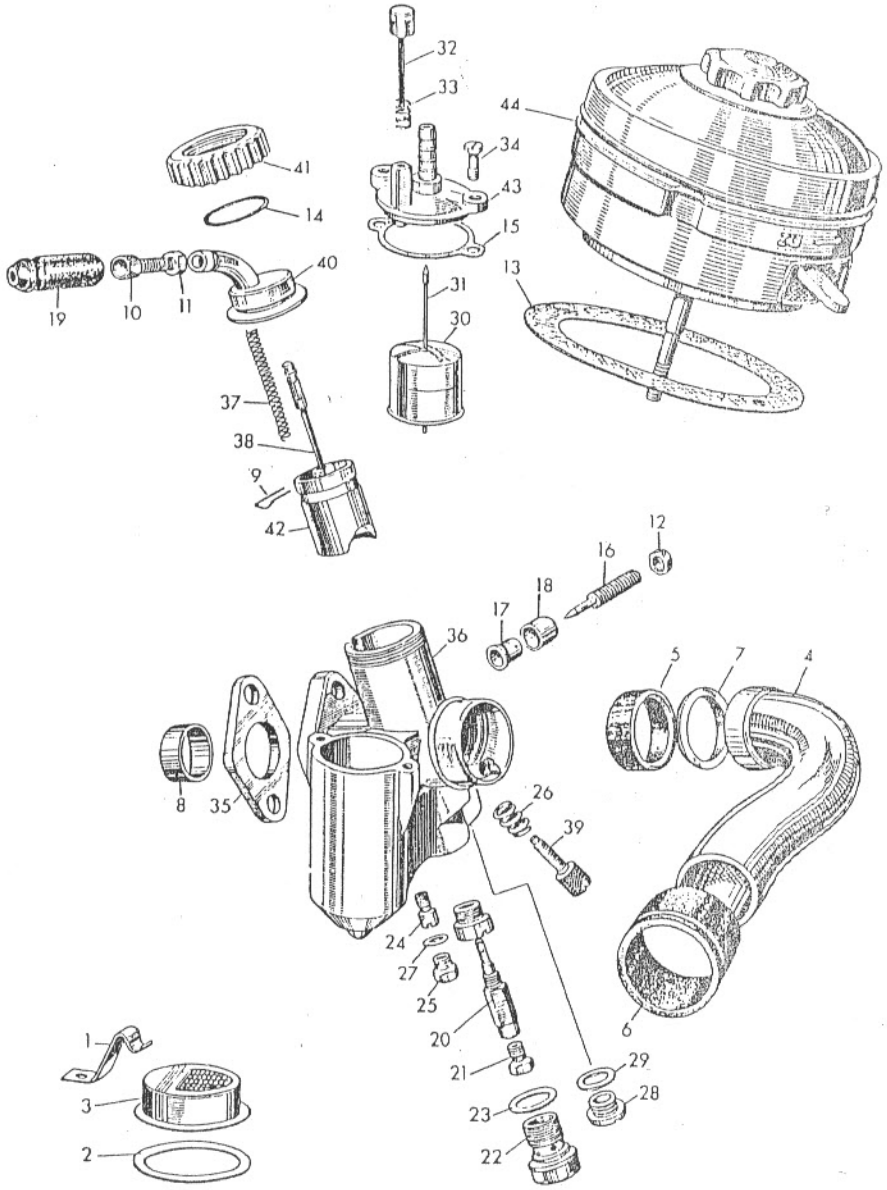
32
33
44
34
41
43
14
15
40
13
19
10
11
31
30
37
38
9
42
12
16
18
17
36
5
7
4
8
35
26
39
24
27
25
20
6
1
21
29
3
28
23
2
22

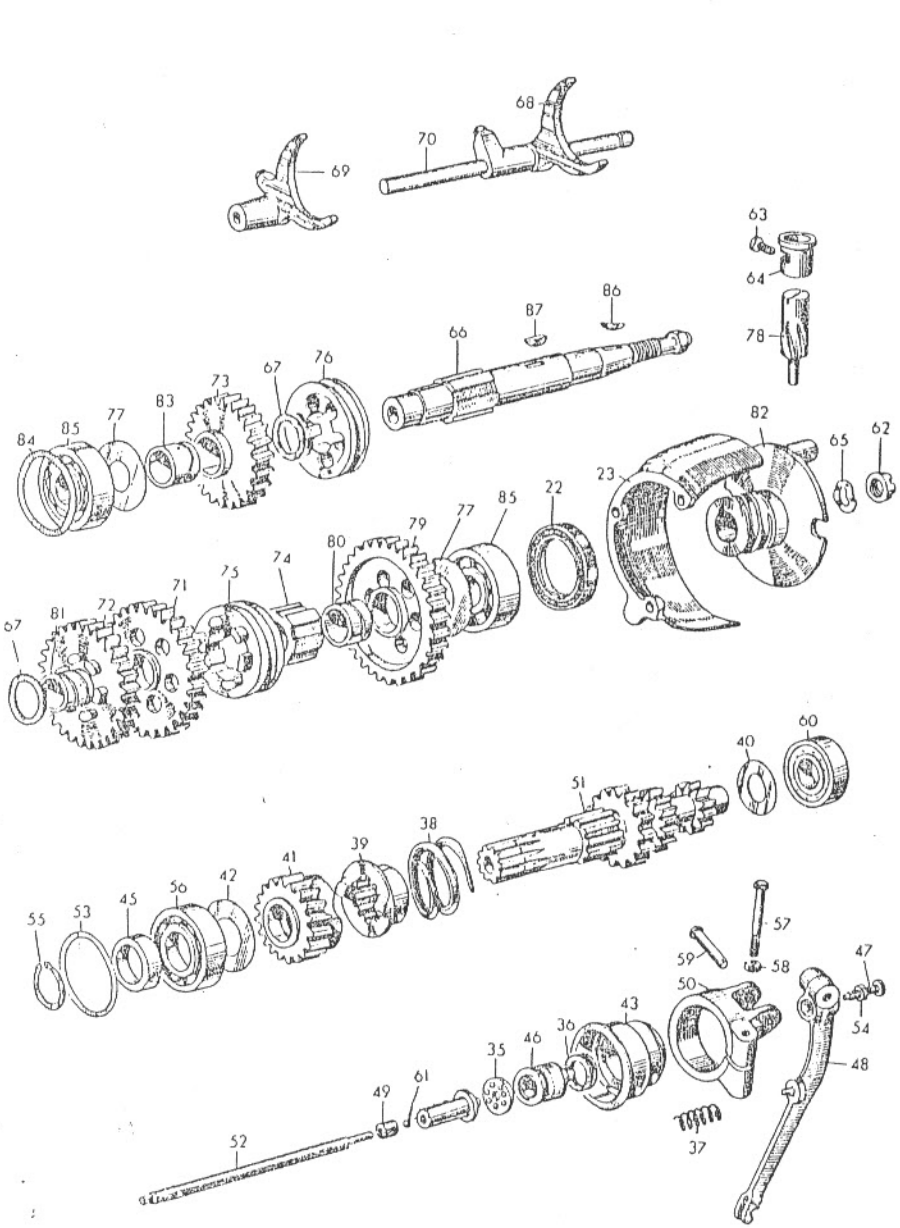
69
70
68
63
64
78
87
86
66
67
76
73
83
77
85
84
82
65
62
23
22
85
77
79
80
74
75
71
72
81
67
60
40
51
38
39
41
42
56
45
53
55
57
59
58
50
43
36
46
35
61
49
52
37
54
47
48

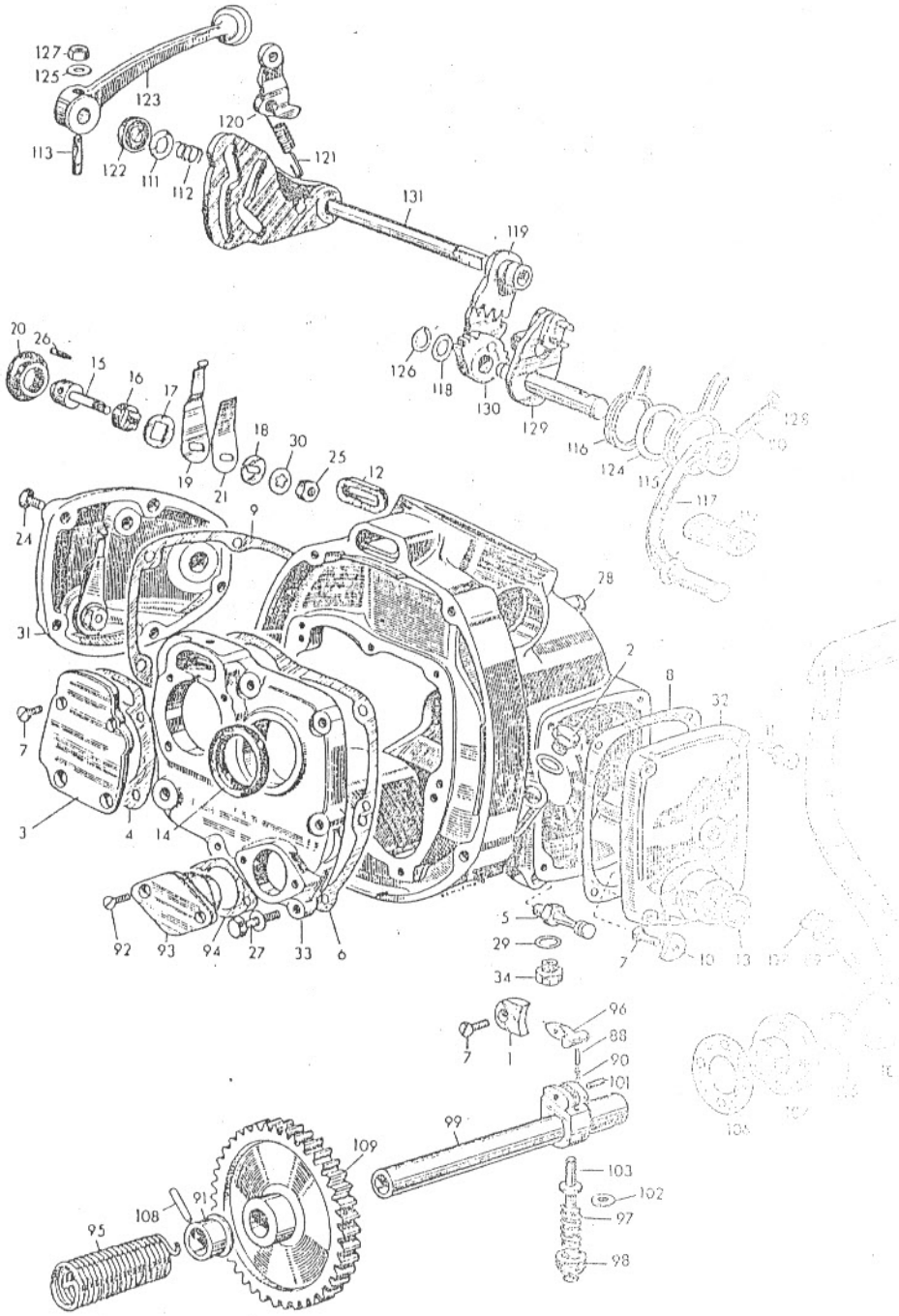
127
125
123
113
122
111
112
120
121
131
119
126
118
130
129
116
124
115
128
117
20
26
15
16
17
19
21
18
30
25
12
24
9
28
31
2
8
32
7
3
4
14
92
93
94
27
33
6
5
29
34
7
10
13
96
88
90
101
99
109
103
102
97
98
95
108
91

20 = Vorderradgabel

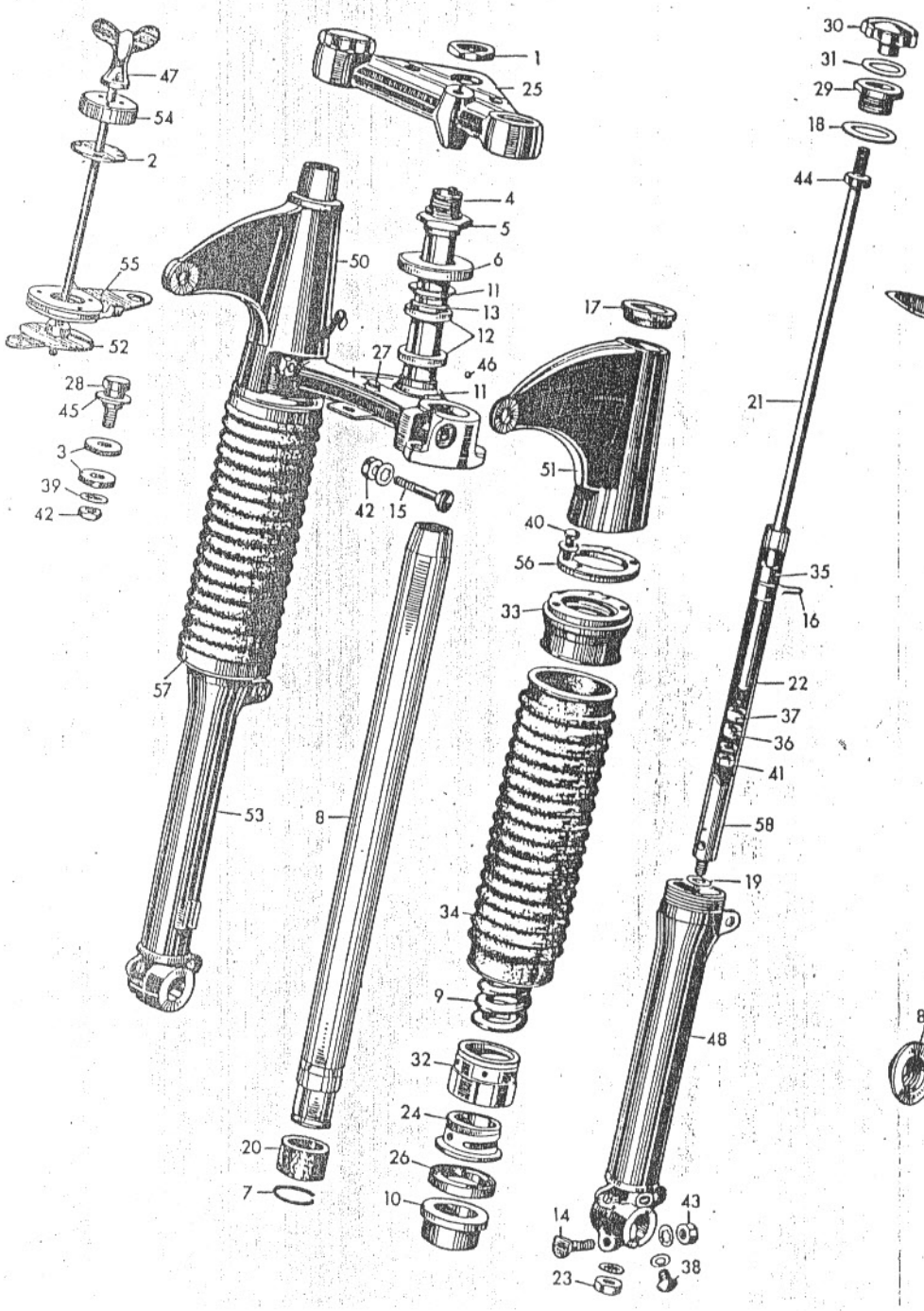

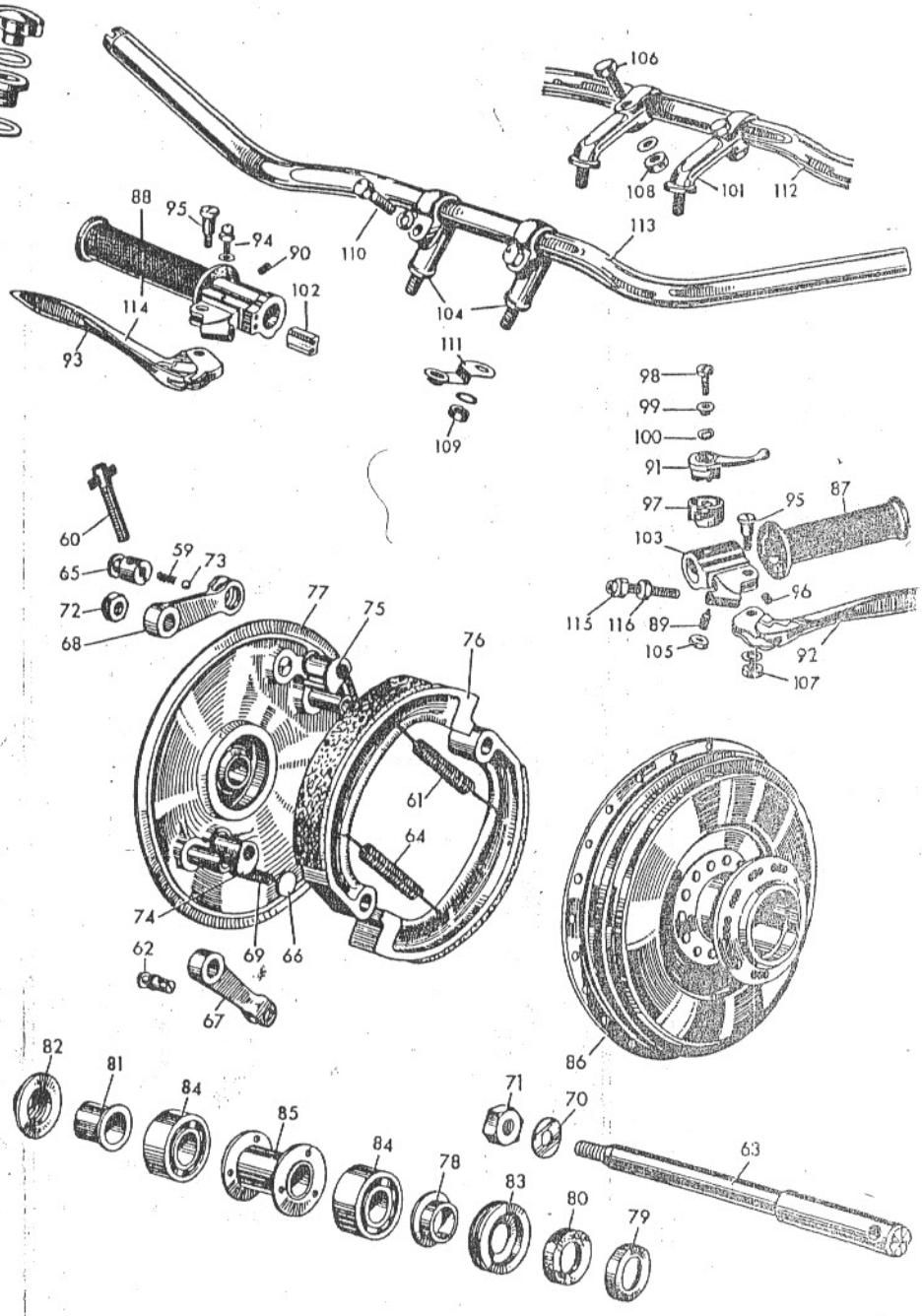

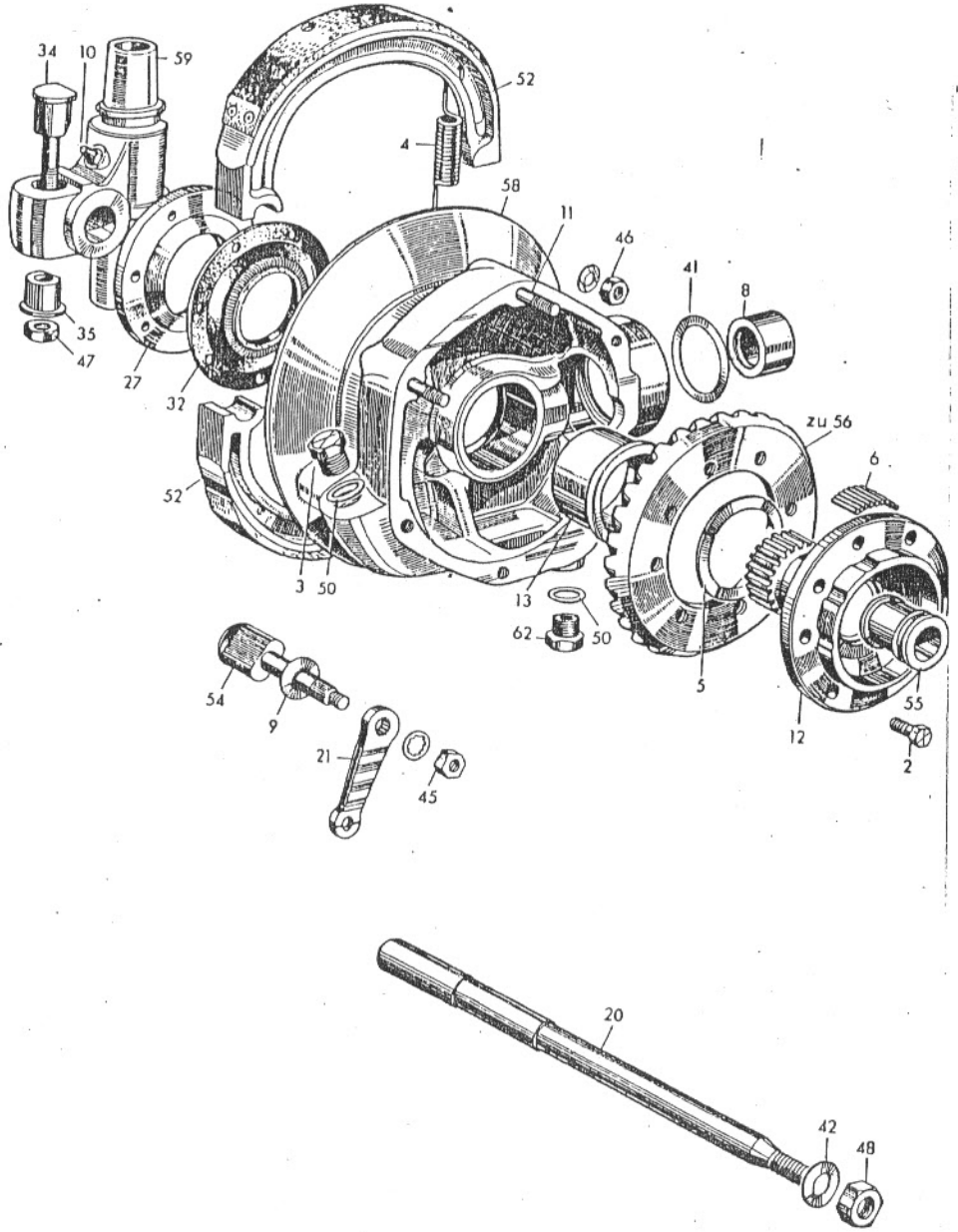
34
10
59
52
4
58
11
46
41
8
35
47
27
32
zu 56
6
52
3
50
13
62
50
5
54
9
21
45
12
55
2
20
42
48

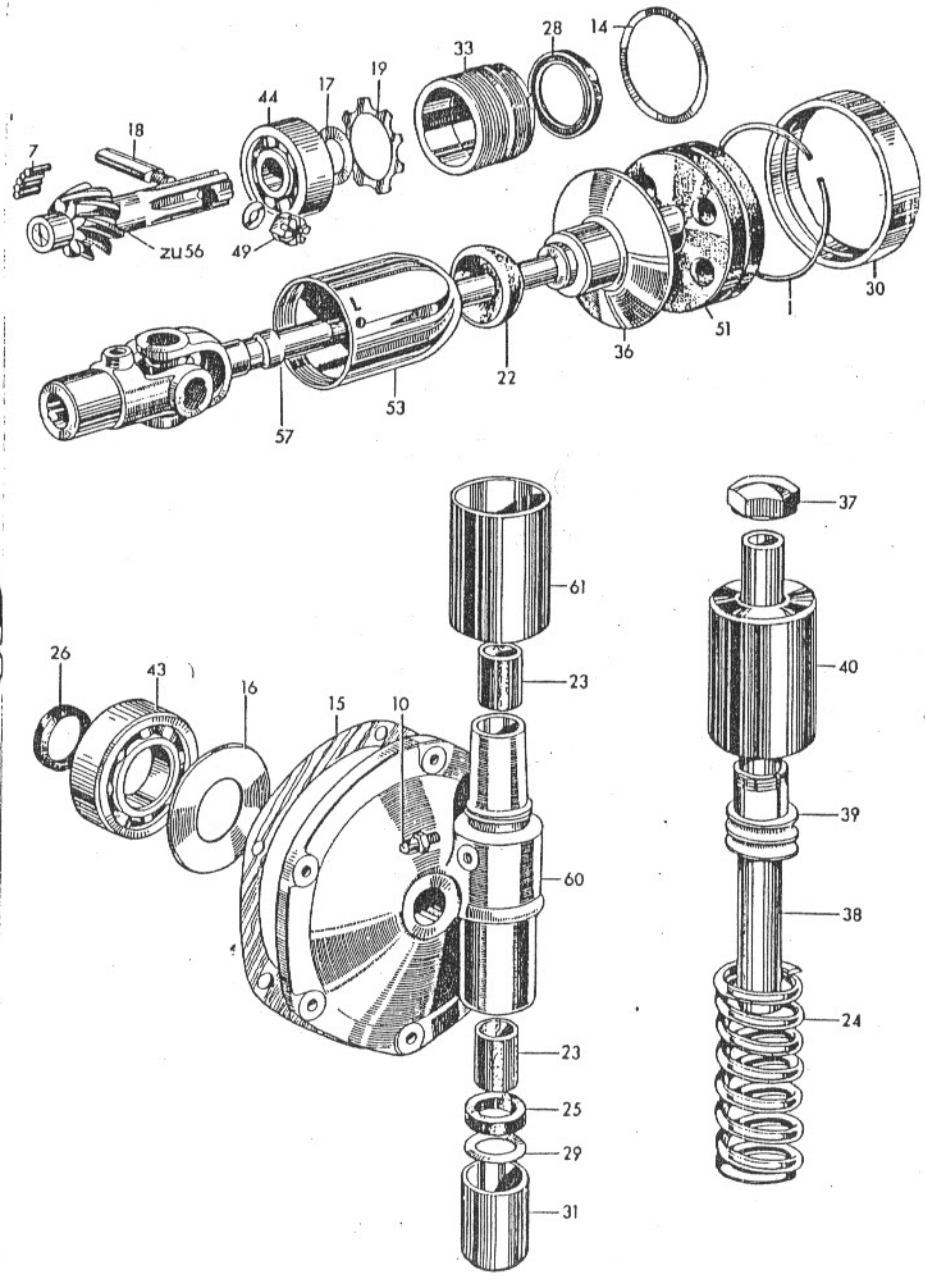
28
14
33
19
17
44
18
7
zu 56
49
30
51
36
22
53
57
37
61
23
40
26
43
16
15
10
39
60
38
24
23
25
29
31

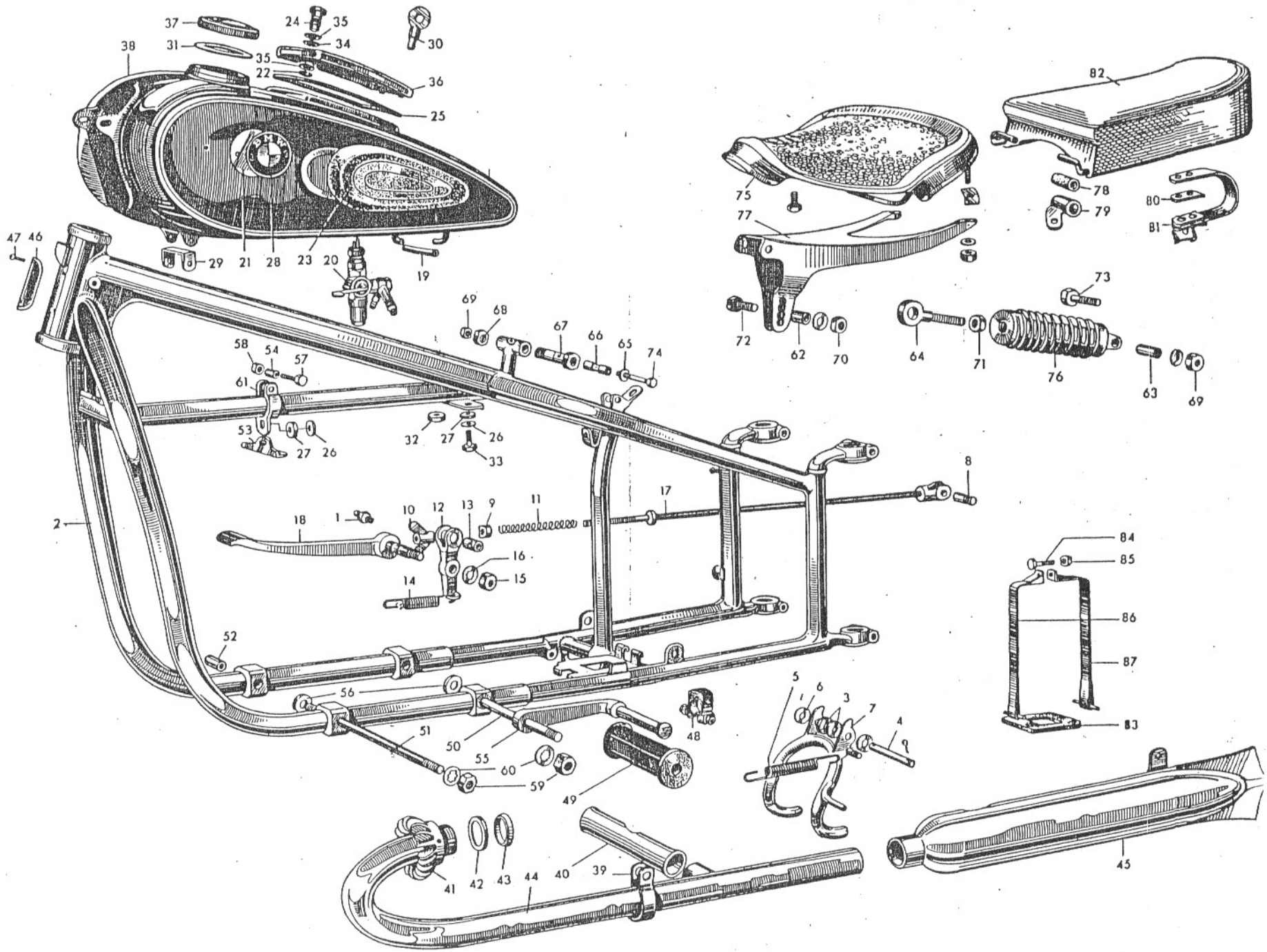
37
24
35
34
30
38
31
35
22
36
25
29
21
28
23
20
19
47
46
69
68
67
66
65
74
58
54
57
61
53
27
26
32
27
26
33
2
18
1
10
12
13
9
11
17
8
16
15
14
52
56
51
50
55
60
59
49
48
5
6
3
7
4
9
41
42
43
44
40
39
45
82
75
77
78
79
80
81
72
62
70
64
71
73
76
63
69
84
85
86
87
83
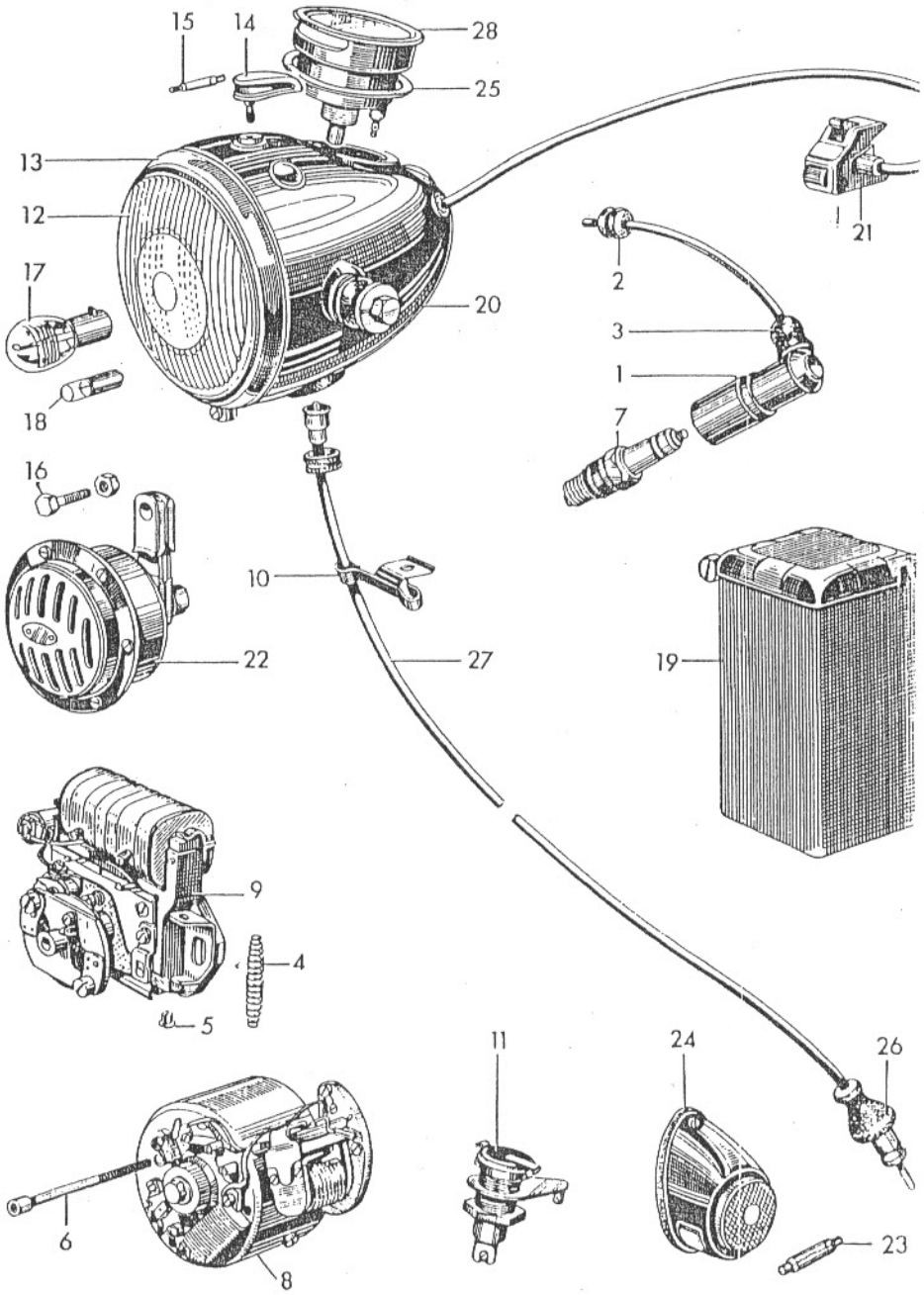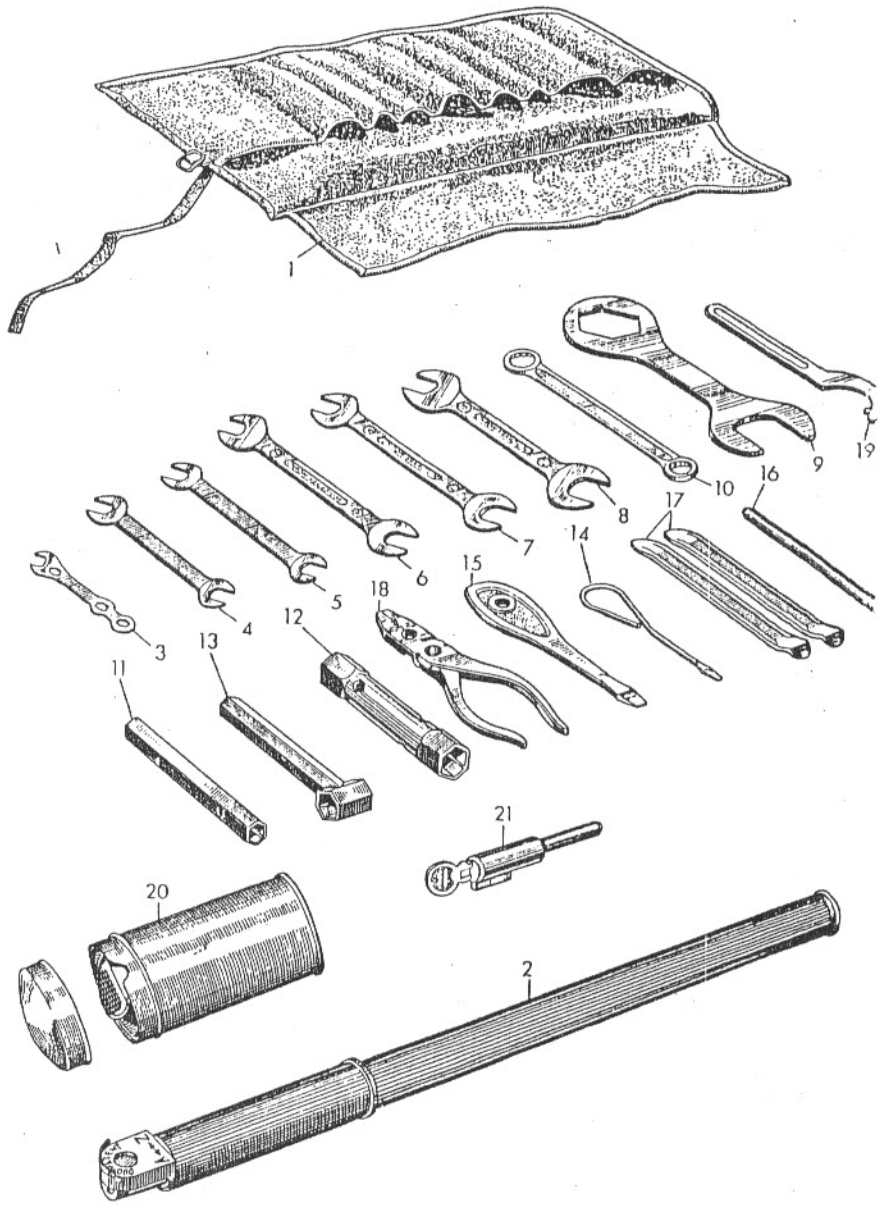
80 = Elektrische Ausrüstung und Geschwindigkeitsmesser